FICHE DE DONNÉES PRODUIT VIS À TÊTE ORNEMENTALE TERRASSOTEC A2

DESCRIPTION DU PRODUIT

La vis à tête ornementale Terrassotec A2 sert à fixer des lames de terrasse sur une ossature porteuse en bois.

APPLICATIONS

- Utilisable dans les classes d'utilisation 1 à 3, conformément à la norme DIN EN 1995-Eurocode 5 **(A2 T3/CRCII. Convient pour les zones urbaines et industrielles très polluées et > 0,25 km de la ligne côtière)**
- Convient sous réserve pour les bois contenant du tanin
- Inoxydable et résistant aux acides sous certaines conditions
- Bonne résistance dans les environnements modérément agressifs et non chlorés

NKL 1 – 3 | CRC II | C4 | T3

MATÉRIAU

- Acier inoxydable austénitique A2

EDELSTAHL Rost frei | A2

CERTIFICATION

- Norme européenne EN 14592

Europäische Norm EN 14592

© by E.u.r.o.Tec GmbH · Version 06/2024 · Sous réserve de modifications, d'ajouts, d'erreurs typographiques ou d'impression.

E.u.r.o.Tec GmbH • Unter dem Hofe 5 • D-58099 Hagen
Tel. +49 2331 62 45-0 • Fax +49 2331 62 45-200 • E-Mail info@eurotec.team
www.eurotec.team

FICHE DE DONNÉES PRODUIT VIS À TÊTE ORNEMENTALE TERRASSOTEC A2

INFORMATIONS TECHNIQUES

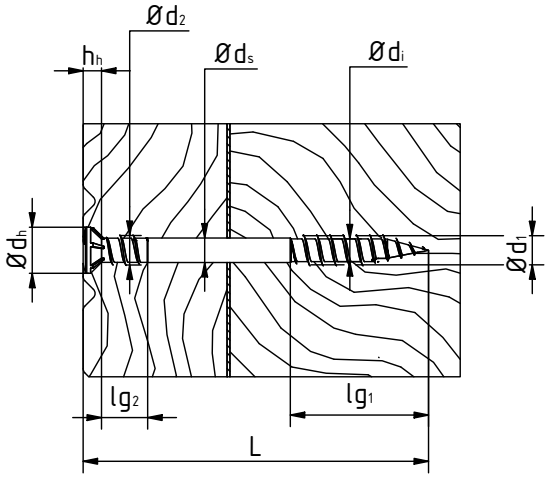

Vis à tête ornementale Terrassotec A2												
Ø nominal	Filetage sous têt-Ø	Longueurs de filetag Filetage sous têt	Ø de la tête	Ø au coeur	Ø de la tige	Hauteur de la tête	Forme de la tête	Capacité de résistance à la traction car.[1]	Moment fléchissant car.[1]	Paramètre de résistance à l'arrachement car.[1]	char. Paramètres de passage de la tête[1]	Résistance en traction car.[1]
d_1 [mm]	d_2 [mm]	lg_2 [mm]	d_h [mm]	d_i [mm]	d_s [mm]	h_h [mm]	–	$f_{tens,k}$ [kN]	$M_{y,k}$ [Nm]	$f_{ax,k}$ [N/mm²]	$f_{head,k}$ [N/mm²]	$f_{tor,k}$ [Nm]
5,5	5,30	8,00	8,0	3,95	4,25	3,2	ZK	5,4	4,0	11,4	12,0	5,0

[1] Les valeurs sont tirées de DOP EN 14592. Nous ne pouvons pas garantir l'absence d'erreurs typographiques et d'impression, et nous recommandons par conséquent de vérifier les documents mentionnés.

TABLEAU DES ARTICLES

Vis à tête ornementale Terrassotec A2					
No d'art.	Dimensions Ød x L [mm]	Longueur totale L [mm]	Longueurs de filetag lg_1 [mm]	Embout	UE
975556	5,5 x 50	50	17	TX25 •	200
975556-EIMER	5,5 x 50	50	17	TX25 •	500
975557	5,5 x 60	60	24	TX25 •	200
975557-EIMER	5,5 x 60	60	24	TX25 •	500
975558	5,5 x 70	70	34	TX25 •	200
975559	5,5 x 80	80	44	TX25 •	200

Si vous n'êtes pas familier avec l'utilisation de ce produit et, en particulier, avec l'usage auquel il est destiné, il est impératif que vous preniez contact avec notre service Technique d'application (Technik@eurotec.team).

© by E.u.r.o.Tec GmbH · Version 06/2024 · Sous réserve de modifications, d'ajouts, d'erreurs typographiques ou d'impression.

E.u.r.o.Tec GmbH • Unter dem Hofe 5 • D-58099 Hagen
Tel. +49 2331 62 45-0 • Fax +49 2331 62 45-200 • E-Mail info@eurotec.team
www.eurotec.team